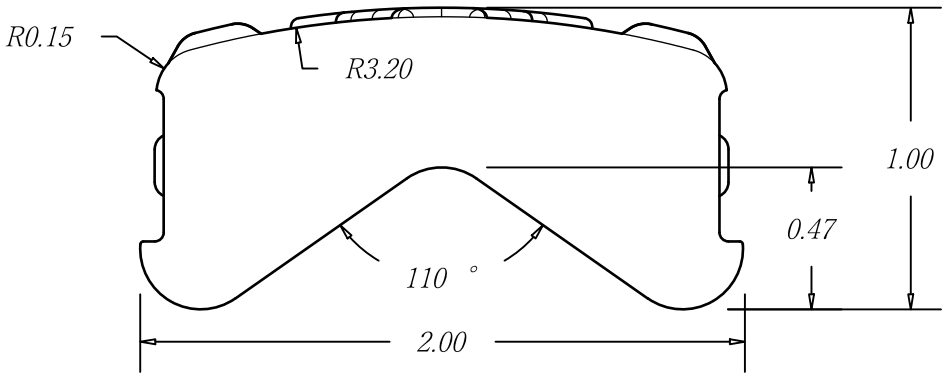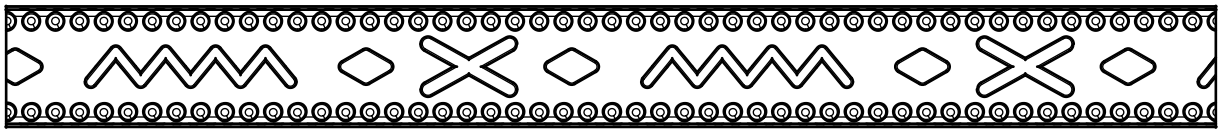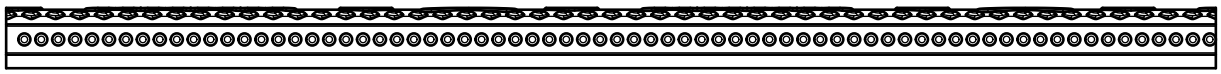
R0.15
R3.20
1.00
0.47
110 °
2.00